WM EASY

Ľahká a jednoducho ovládateľná nakladacia rampa s bočným zasunutím, čím zostáva nakladacia plocha stále voľná.

NOSNOSŤ:
300 kg

INDIVIDUÁLNE ROZMERY:
Šírka: 80 cm
Dĺžky: 200, 225, 250, 275 a 300 cm

MANIPULÁCIA:
Bočné zasunutie

FARBA:
Žltá

NOSNOSŤ: AŽ DO 300 KG





Nášlapná plocha z protišmykového, dierovaného hliníka



Bočné vkladanie pre minimálne priestorové nároky



Bočné ochranné hrany

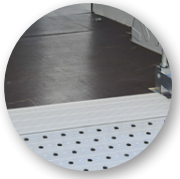

Pohyblivá prechodová klapka na ložnú plochu









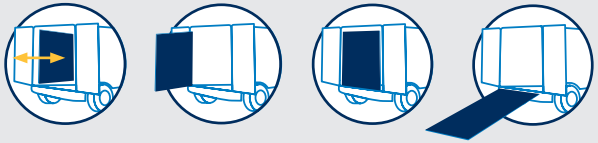

SKLADANIE A ROZKLADANIE:

Ľahký a jednoducho ovládateľný bočný zasúvací systém ponecháva ložnú plochu vozidla vždy voľnú a vyžaduje minimálny priestor.

NA POŽIADANIE



VERZIA S PRAVOSTRANNÝM ZASÚVANÍM:

V prípade potreby je možné rampu pripevniť na pravú stranu vozidla s opačným smerom otáčania.

OBLASTI POUŽITIA

ZDRAVOTNÉ SLUŽBY SANITKY

PREPRAVA OSÓB SO ZŤP

KURIÉRI POŽIČOVNE

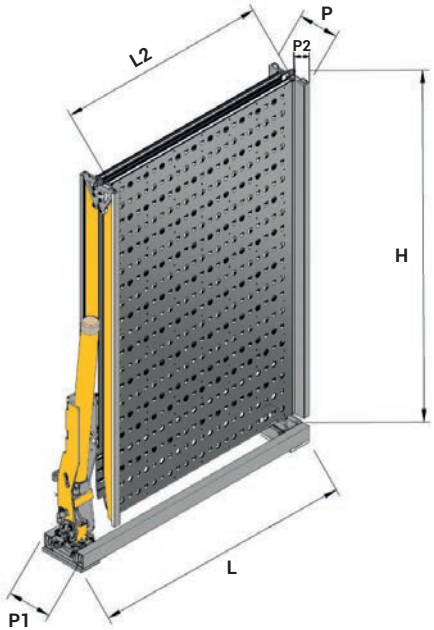

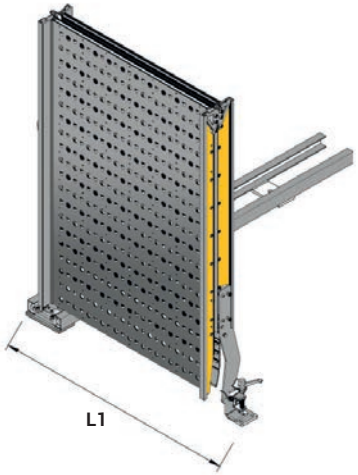

VOĽNÁ NAKLADACIA PLOCHA:

- BOČNÁ VLOŽKA
- VŽDY NEOBMEDZENÝ PRÍSTUP
- NÁSTUPNÁ PLOCHA BEZ PREKÁŽOK



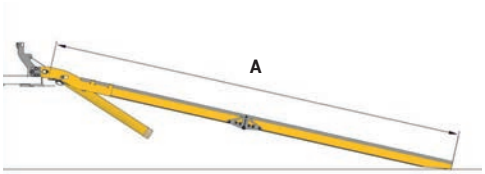

ALLE MODELLE	A (mm)	L (mm)	L1 (mm)	L2 (mm)	H (mm)	P (mm)	P1 (mm)	P2 (mm)	Tragf. (kg)	Gewicht* (kg)
EASY	2000	1170	1180	800	1180	155	250	45	300	71
EASY	2250	1170	1180	800	1305	155	250	45	300	74
EASY	2500	1170	1180	800	1430	155	250	45	300	78
EASY	2750	1170	1180	800	1555	155	250	45	300	81
EASY	3000	1170	1180	800	1680	155	250	45	300	85

* Uvedená hmotnosť zahŕňa montážnu sadu